Yunque de carburo de Grand Sea que se produce con excelente materia prima WC de Grand Sea y mecanizado de alta precisión con tecnología de moldeo por compresión precisa, eficiente y de desarrollo propio y que integra el proceso de desencerado y sinterización. Por lo tanto, el Gran yunque marino tiene una resistencia a la compresión estable. Resistencia a la flexión, resistencia a la fatiga térmica, resistencia al impacto térmico, especialmente para aquellos con gran tamaño de φ160 y más.
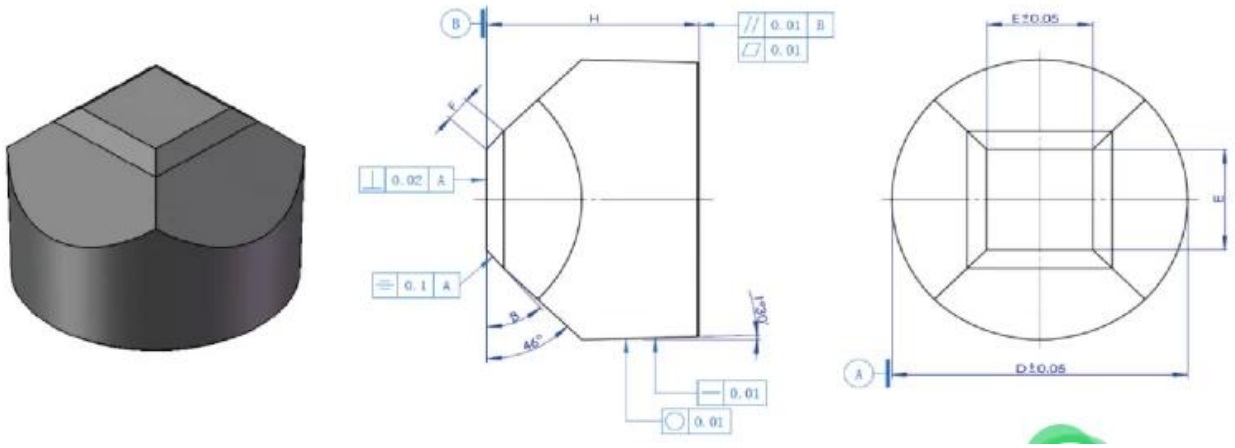
El yunque de carburo GRAND SEA con inspección ultrasónica y rendimiento magnético puede proporcionar un tratamiento de envejecimiento eficiente para eliminar la tensión interna del yunque de carburo según la solicitud del cliente.