Enclume en carbure Grand Sea qui est produite à partir d'une excellente matière première WC de Grand Sea et d'un usinage de haute précision avec une technologie de moulage par compression précise et efficace auto-développée et intégrant un processus de décirage et de frittage. L'enclume Grand Sea possède une résistance à la compression stable. Résistance à la flexion, résistance à la fatigue thermique, résistance aux chocs thermiques, en particulier pour ceux de grande taille φ160 et plus.
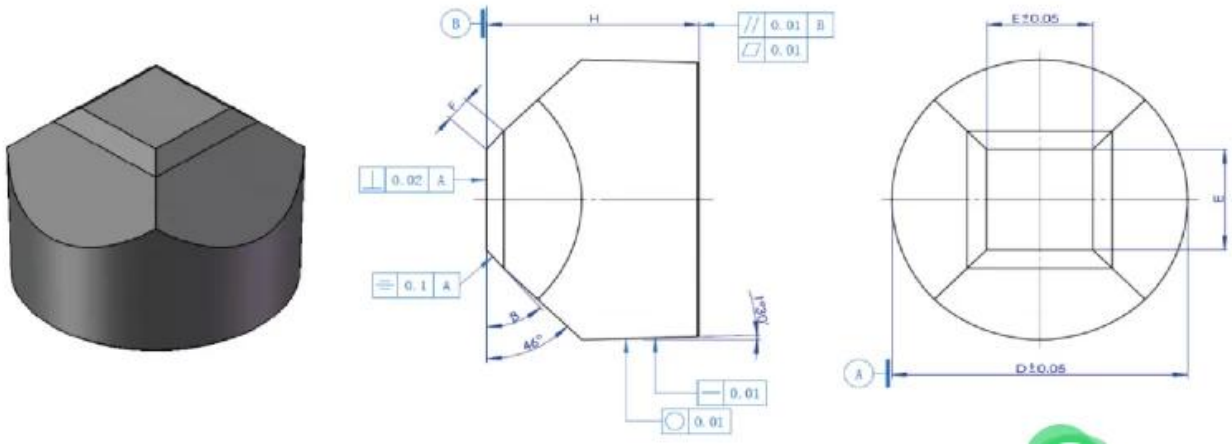
L'enclume en carbure GRAND SEA avec inspection par ultrasons et performances magnétiques peut fournir un traitement de vieillissement efficace pour éliminer les contraintes internes de l'enclume en carbure selon la demande du client.