PDC□□□PCBN□□□□□□□□□□□□□□□□□□□□□□□□□□□□□□□□□CBN□□□□□□□□□□□□□□□□□□□□□□□□□□□□□□□□□□□□PDC□□□PCBN□□□□□□□□□□□□□□□□□□□□□□□□□□□□□□□□□□□□PCD& PCBN□□□□□

□□□

Grand Sea Group□□□□□□□□□WC□□□□□Sinter-Hip□□□□□□□□□□□□□□□□□□□□□□

□□□□□□□□□□□□□□□□□□□□□□□□□

□□□□□□□□□□□□□□□□□□

□□□□□□□□□□□

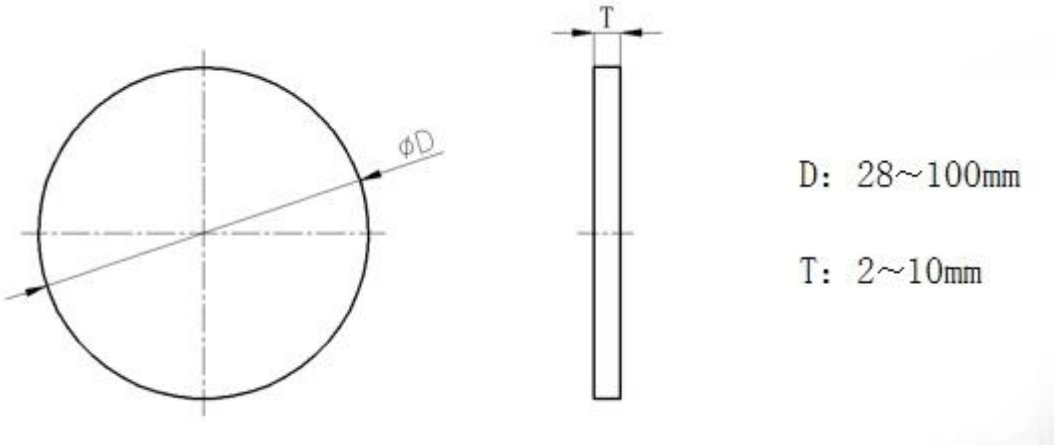

□□□PDC□□□□□□□□□□□□□□□□□□□