PDC □□ PCBN □□□ □ □□□□ □□, □□□□□ □□□□ □□ □ CBN □□□□ □□□ □□ □□□□ □□□ □□ & □□ □□□ □□ □ PCD & PCBN □□ □□.

□□:

Grand Sea Group□ □□ □□ □□□ WC □□□, □□ □□ □□ □□□ □□□□□□.

□□□ □□ □□□ □□□□ □□ □□□ □□□□□□□.

□□□ □□□□ □□□□□ □□□□□

□□ □□ □ □□ □□

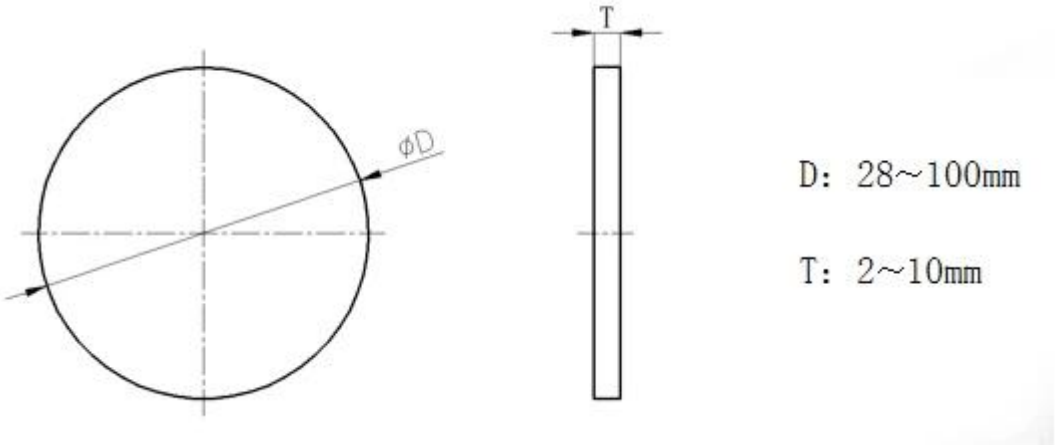

□□ : PDC□□□ □□□ □□□ □□□ □□□ □□ □□□□ □□□ □□ □ □ □□□□.

□□ □□□ :

□□ □□ □□□ □□□□ □□□ □□ □ □□ □□□ □□□□ □□□ □□□□ □□□□.

0.02mm□ □□□□ □□ □□□ □□ □ □ □□□□