□□□□ □□□ WC □□□ □□ □□□ □□□□ □□ □□□□ □□□ □□ □ □□ □□□ □□□ □□□ □□□□ □□□□ □□□□ □□□□ □□□□□. □□□ □□□□□□□ □ □□□ □□□□□ □□□ □□□□. □□ □□, □ □□ □□, □ □□ □□, □□ □□ □□□ □□ ∅160 □□.
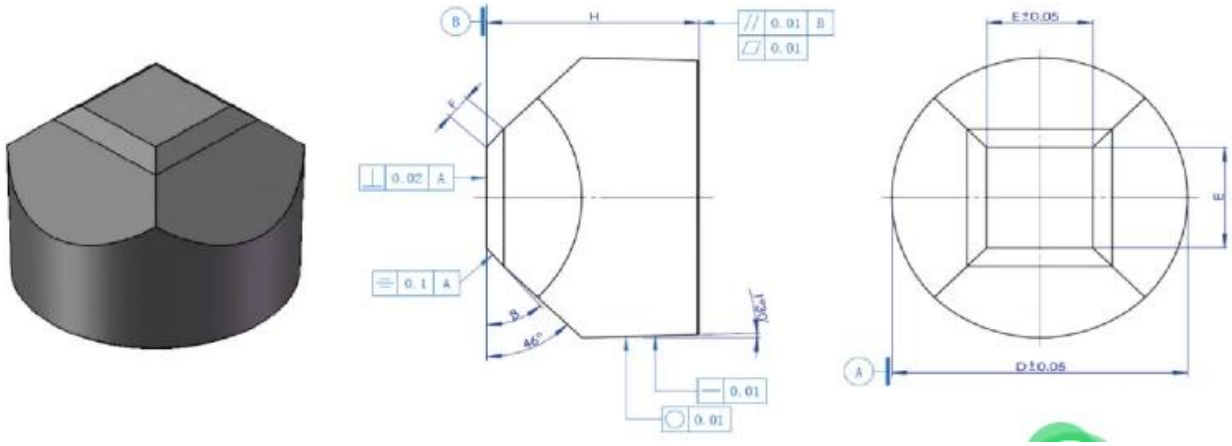
□□□ □□ □ □□ □□□ □□ GRAND SEA Carbide Anvil□ □□□ □□□ □□ Carbide Anvil□ □□ □□□ □□□□ □□□□ □□ □□□ □□□ □ □□ □□.