Карбид -стержни с отверстиями для охлаждающей жидкости;
Карбид -стержни с центральным отверстием охлаждающей жидкости;
Карбид -стержни с двумя прямыми отверстиями охлаждающей жидкости;
Карбид -стержни с двумя спиральными отверстиями для охлаждающей жидкости,
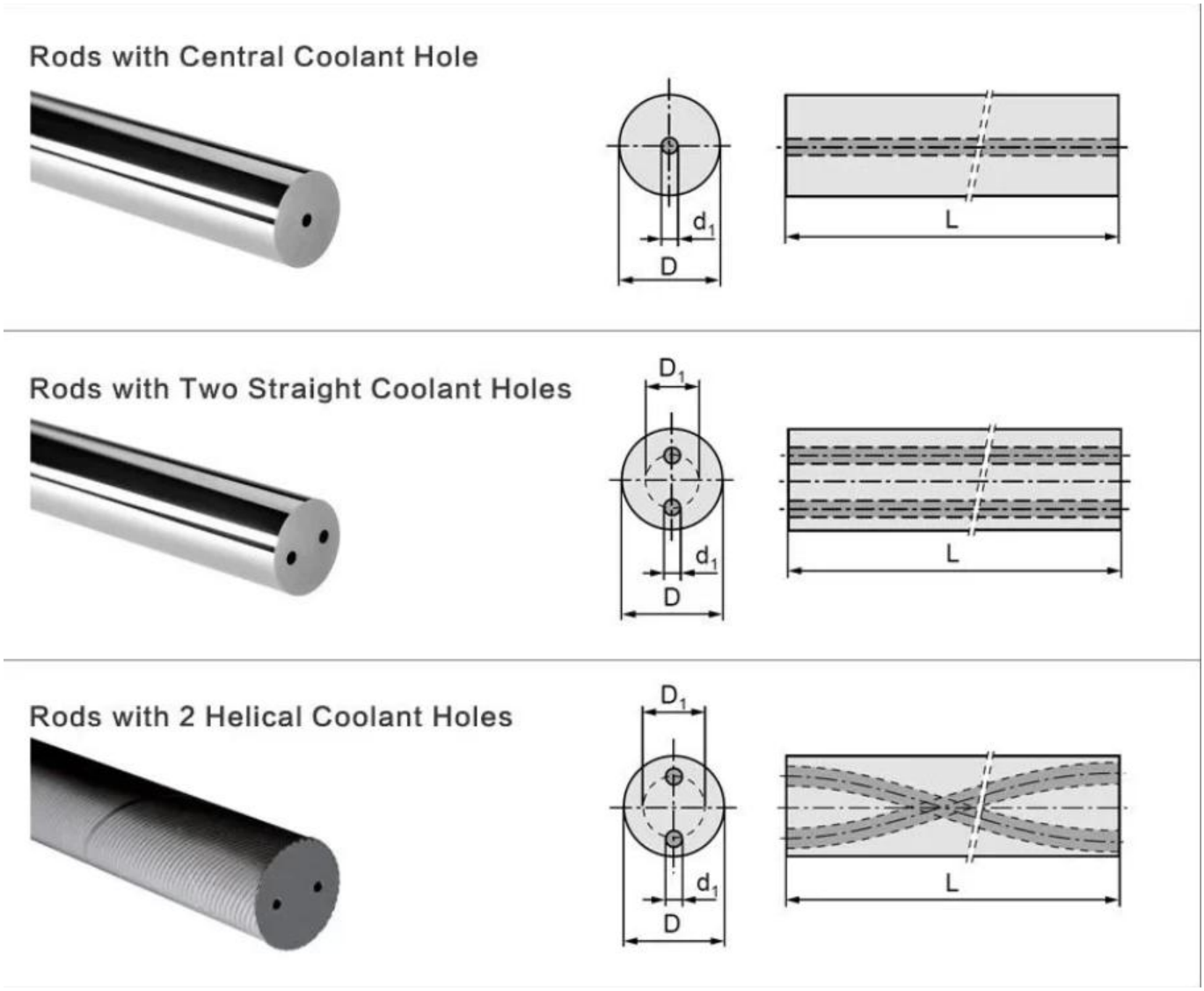
| 材质名称 | WC | CO | 晶粒度 | 比重 | 硬度 | 抗折力 |
|---|---|---|---|---|---|---|
| | | | Grain size | Density | Hardness | TRS |
| （Grade) | (%) | (%) | （um） | (g/cm³)±0.1 | (HRA)±0.5 | (kgf/mm²) |
| H10F | 90 | 10 | 0.8 | 14.4 | 91.8 | >350 |